Party šator 5 × 6 m

Upute za montažu i uporabu



Dimenzije	5 × 6 m (30 m²)
Visina bočnog zida	2 m
Okvir	čelične cijevi Ø 38 mm, spojevi 42 mm, bijela plastifikacija
Cerade	obostrani PVC 500 g/m², zavareni šavovi, vodootporne, UV otporne
Zidovi	6 bočnih zidova s prozorom (širina 2 m), 2 prednja zida s ulazom visine 2,1 m
Kapacitet	oko 30 osoba za sjedenje (pivske garniture)
Montaža	2–4 osobe, jedan šator oko 40 minuta (pri ponovljenom postavljanju brže)
Jamstvo	5 godina za potrošača, rezervni dijelovi dostupni 10 godina

Sadržaj uputa

- Popis dijelova
- Prije montaže
- Montaža u 11 koraka
- Sidrenje šatora
- Produljenje šatora na 12, 18, 24 m…
- Demontaža, skladištenje i održavanje
- Sigurnosna upozorenja

⚠ **Prije montaže pročitajte sigurnosna upozorenja na kraju uputa.**

Popis dijelova

Slova u tablici odgovaraju oznakama dijelova na slikama. Prije montaže provjerite imate li sve dijelove.

Dio	Naziv	Dimenzija / materijal	kom
A	Krovna greda	Ø 38 mm, 1873 mm	8
A1	Nastavak grede	Ø 38 mm, 760 mm	8
B	Uzdužna krovna šipka	Ø 38 mm, 1873 mm	9
C	Noga (stup)	Ø 38 mm, 1920 mm	8
D	Kutni spoj (koljeno) – krajnji zabati		6
E	Spoj s odvojkom – srednji zabati		6
F	Prečka zabata	Ø 38 mm, 1066 mm	4
G	Dijagonalno ukrućenje	Ø 32 mm, 1920 mm	12
H	Lomljeni spoj grede		8
I	Kratka potpora	Ø 38 mm, 880 mm	4
J	Spoj noge s odvojkom		8
K	Stopa noge (3 otvora za sidrenje)		8
L	Vijak s maticom		12
M	Mala spojna pločica		16
N	Velika spojna pločica		16
O	Vijak M6×50 s maticom		34
P	Klin za zemlju		28
Q	Sidreno uže		4
R	Sidro za beton (tipla + vijak)		24
S	Ključ		2
T	Krovna cerada	PVC 500 g/m²	1
U	Bočni zid s prozorom	PVC 500 g/m², širina 2 m	6
V	Prednji zid s ulazom	PVC 500 g/m²	2
W	Gumica s kuglicom		62
X	Šipka praga	Ø 32 mm, 1920 mm	4
Y	Spojni komad praga	Ø 32 mm, 1330 mm	2

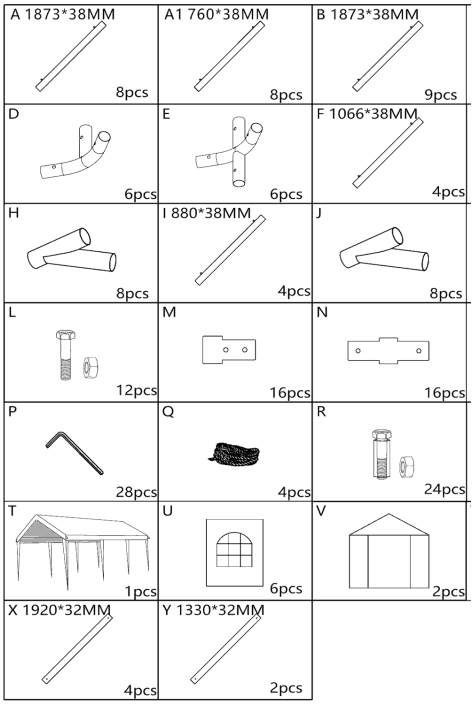

Dijelovi prema proizvođaču

Prije montaže

- Odaberite ravno, čvrsto mjesto bez prepreka – za šator s barem 1 m slobodnog prostora okolo. Iznad mjesta ne smiju biti električni vodovi ni grane.
- Trebate 2–4 osobe, radne rukavice i priloženi ključ. Za sidrenje čekić (na betonu bušilicu).
- Dijelove rasporedite po tlu prema slovima – montaža je tada brza. Jedan šator postavit ćete za približno 40 minuta.
- Montažu izvodite po povoljnom vremenu – idealno bez vjetra, bez kiše i ne po mraku. Ako puše vjetar, najprije postavite i usidrite cijeli okvir, a krovnu ceradu stavite tek nakon toga.



Dijelovi šatora pripremljeni za montažu

Montaža

1 Korak 1 – Sastavljanje zabata

Krovnu konstrukciju sastavljajte na tlu. Na šipku A nataknite nastavak A1, a na njegov kraj lomljeni spoj H. Pripremite dvije grede, spojite ih gore sljemenskim spojem D i između oba spoja H umetnite prečku F. Nastaje trokutasti zabat.

Dijelovi: A ×2, A1 ×2, D ×1, H ×2, F ×1 (za jedan zabat)

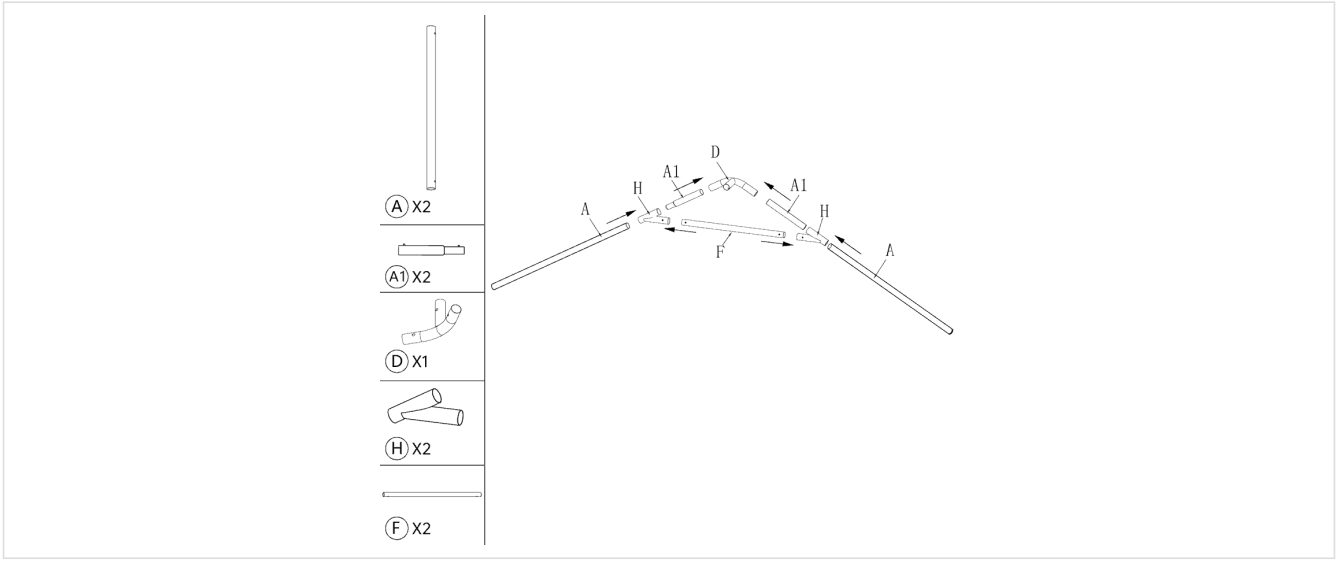

2 Korak 2 – Kutovi krajnjeg zabata

Na donje krajeve obiju greda nataknite kutne spojeve D. Tako sastavite **2 krajnja zabata** (spojevi D). Na isti način sastavite **2 srednja zabata**, koji umjesto D imaju spojeve s odvojkom E (sljeme i oba kuta).

Dijelovi: D ×2 po krajnjem zabatu; srednji zabati: E ×3 po zabatu

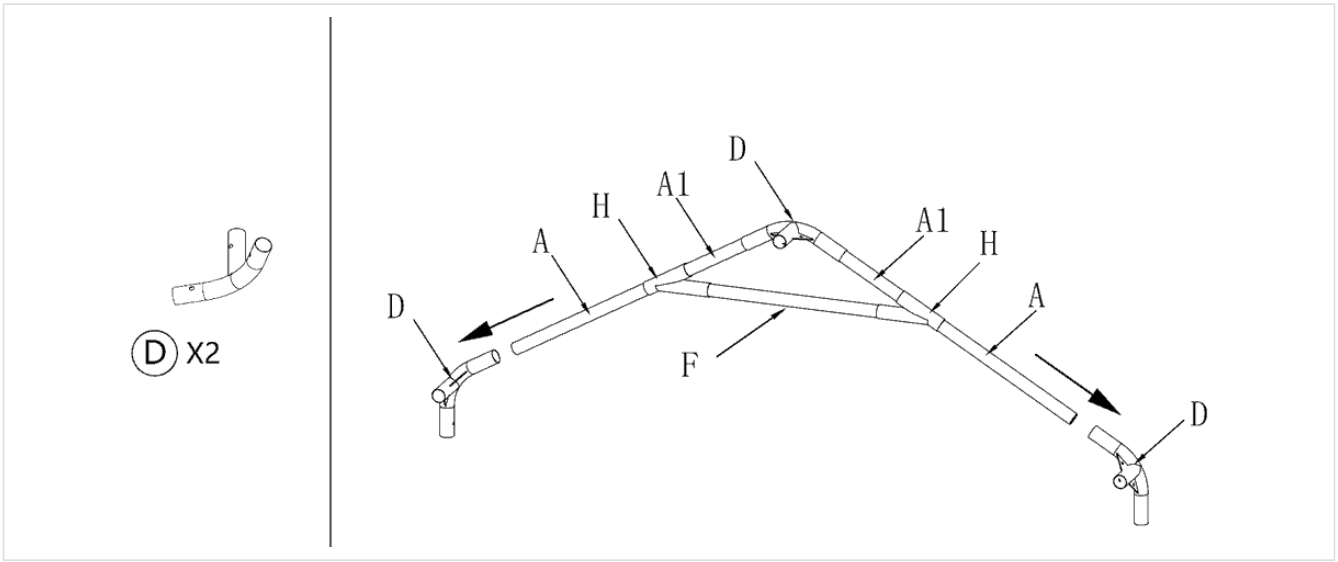

3 Korak 3 – Spajanje prvih zabata

Krajnji i srednji zabat postavite jedan pored drugog i spojite ih trima uzdužnim šipkama B – jednom u sljemenu i dvjema u kutovima (strehama).

Dijelovi: B ×3, E ×3

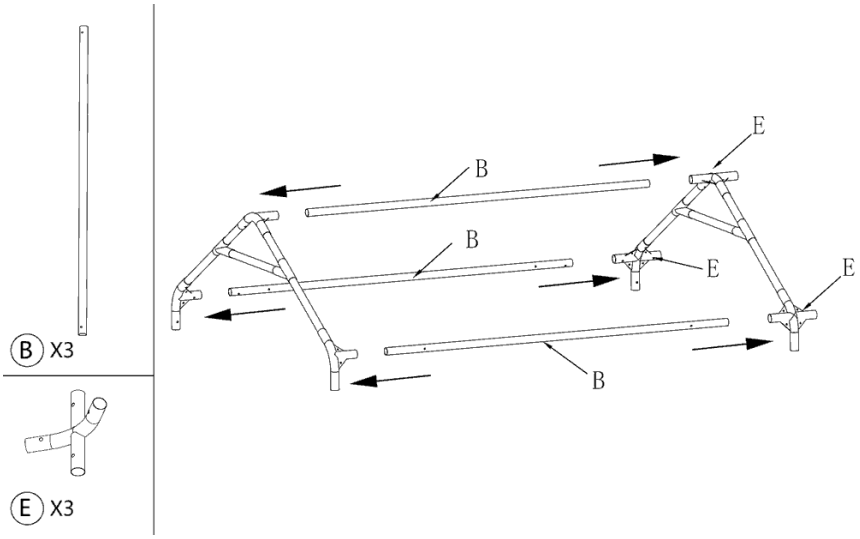

4 Korak 4 – Cijela krovna konstrukcija

Na isti način priključite drugi srednji zabat i na kraju drugi krajnji zabat. Nastaje cijela krovna konstrukcija duljine 6 m i širine 5 m, koja za sada leži na tlu.

Dijelovi: B ×6

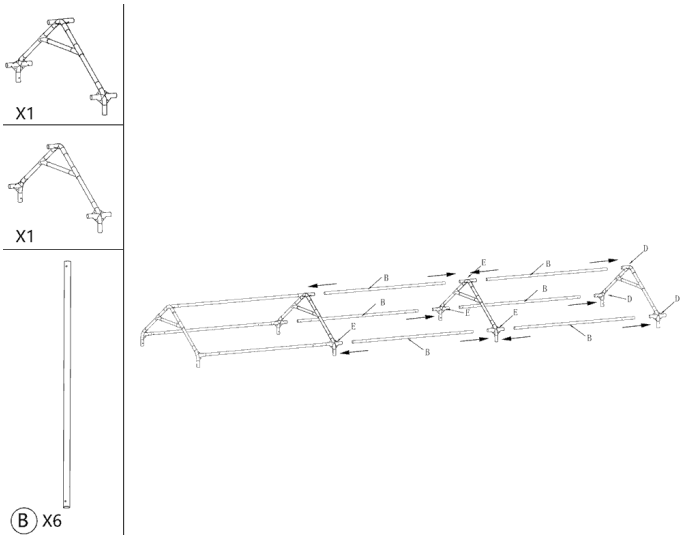

5 Korak 5 – Krovna ukrućenja

U krovna polja montirajte dijagonalna ukrućenja G prema slici. Krajeve ukrućenja pričvrstite spojnim pločicama M i N i vijcima O (M6×50). Vijke pritegnite ključem S.

Dijelovi: G ×6, O ×16, M ×8, N ×8

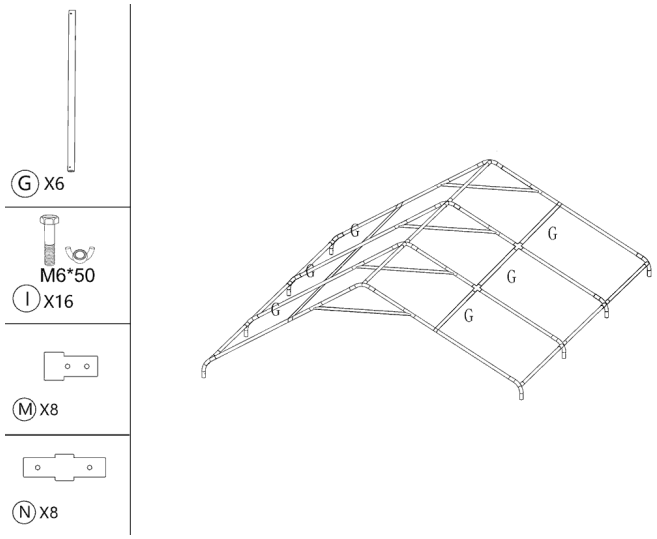

6 Korak 6 – Krovna cerada

Krovnu ceradu T prebacite preko krovne konstrukcije koja leži na tlu tako da čela i kutovi cerade sjednu na kutove konstrukcije. Ceradu za sada samo labavo pričvrstite – potpuno ćete je zategnuti nakon postavljanja šatora.

Dijelovi: T ×1

⚠ **Pozor:** U ovom koraku provjerite da vlada **potpuno bezvjetrje**. Krov s ceradom još nije usidren i pri postavljanju nogu postoji opasnost da vjetar puhne ispod njega i podigne ga – pridržavanje osobama možda neće biti dovoljno. Krov s okvirom tijekom postavljanja nogu stalno držite pod kontrolom. **Ako puše vjetar**, najprije postavite cijeli okvir bez cerade (koraci 7 i 8), usidrite ga i krovnu ceradu stavite tek nakon toga. Manje je udobno, ali je sigurno.

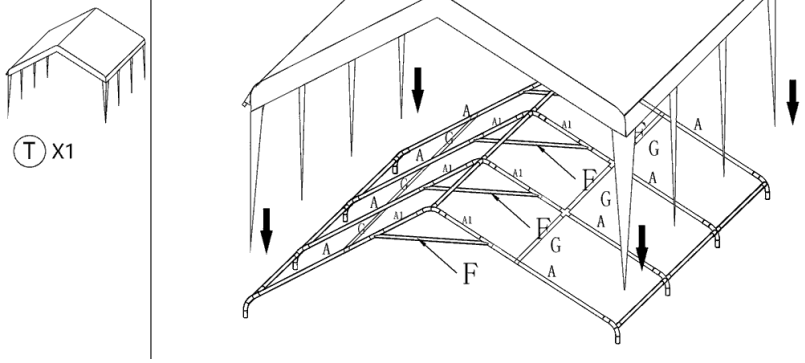

7 Korak 7 – Priprema nogu

Na donji kraj svake noge C nataknite stopu K i osigurajte je vijkom L. Pripremite svih 8 nogu.

Dijelovi: C ×8, K ×8, L ×8

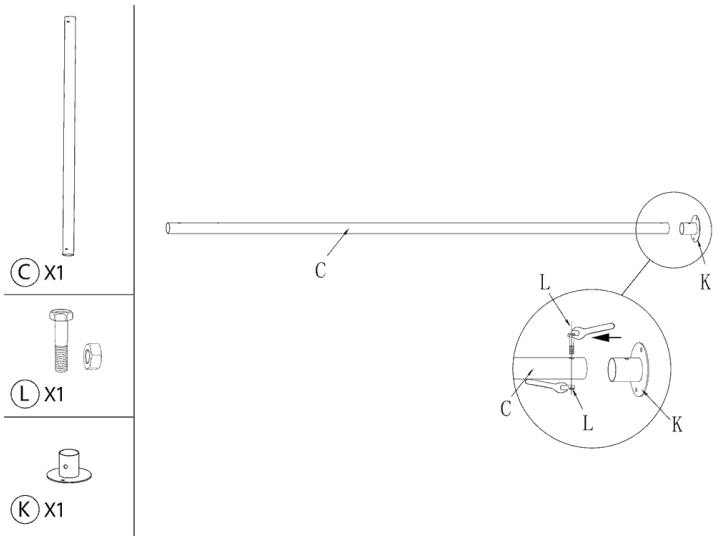

8 Korak 8 – Postavljanje i sidrenje

Krov podignite na jednoj uzdužnoj strani i u spojeve D i E umetnite noge C, zatim isto na drugoj strani. Podižite ravnomjerno, idealno u 4 osobe. Na noge nataknite spojeve J i u kutovima dodajte kratke potpore I. **Odmah nakon postavljanja usidrite šator** – kroz otvore u stopama K zabijte klinove P (na betonu koristite sidra R).

Dijelovi: C ×8, J ×8, I ×4, P (ili R)

⚠ **Pozor:** Dok nisu postavljene sve noge i šator nije usidren, krov stalno držite pod kontrolom. Pri vjetru postoji opasnost da vjetar puhne ispod krova – vidi korak 6.

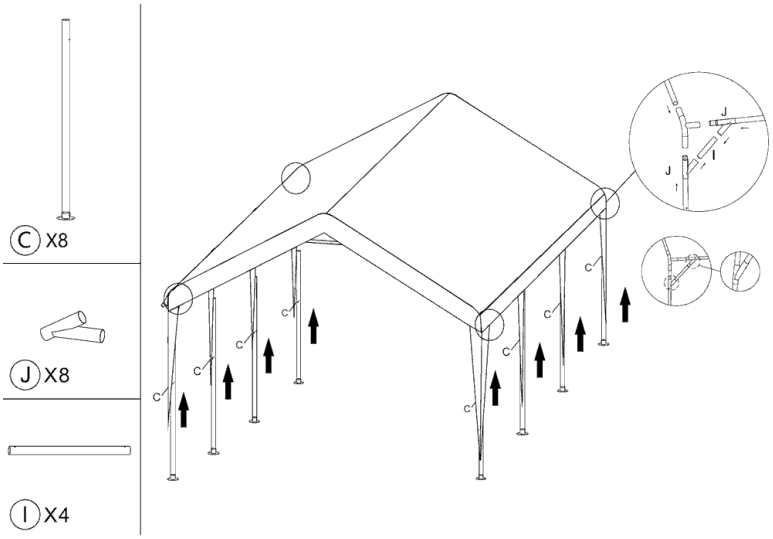

9 Korak 9 – Zidovi

Bočne zidove U (6 kom) i prednje zidove V (2 kom) objesite na okvir i pričvrstite gumicama W s kuglicom – gumicu provucite kroz ušicu na zidu, omotajte oko šipke i osigurajte kuglicom. Susjedne zidove spojite patentnim zatvaračima.

Dijelovi: U ×6, V ×2, W

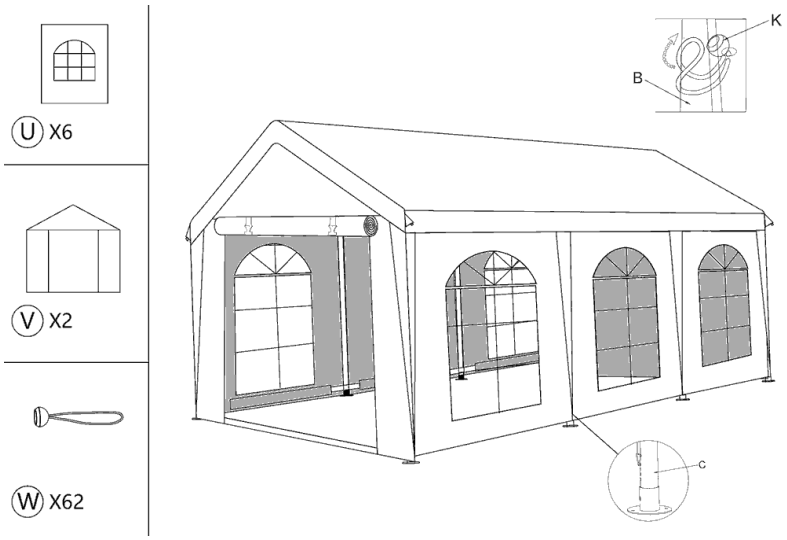

10 Korak 10 – Prag prednjih zidova

Na prednjim stranama spojite šipke praga redoslijedom X + Y + X i pričvrstite ih vijcima L za donje krajeve nogu. Prag drži donji rub prednjeg zida ravnim.

Dijelovi: X ×4, Y ×2, L ×4

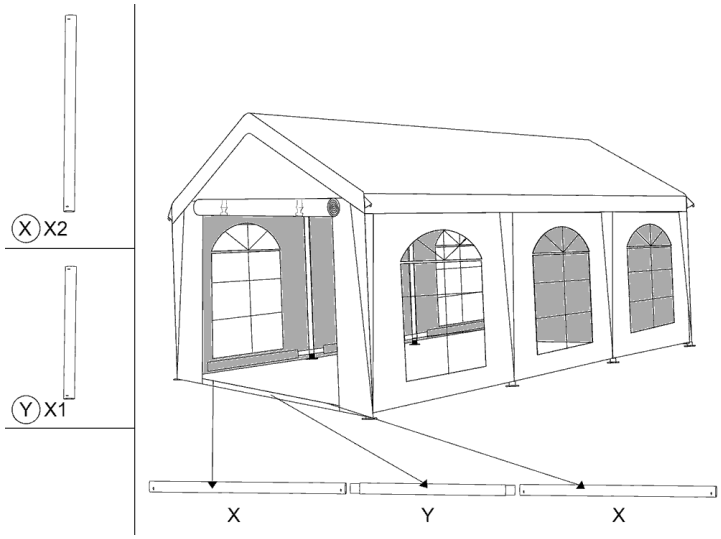

11 Korak 11 – Ukrućenja zidova, užad i zatezanje

U kutove bočnih strana montirajte preostala dijagonalna ukrućenja G s pločicama M, N i vijcima O. Kutove krova usidrite užadima Q i klinovima P. Na kraju gumicama W **potpuno zategnite krovnu ceradu** – bez progiba i nabora, kako bi voda otjecala – i provjerite sva sidrenja.

Dijelovi: G ×6, O ×16, M ×8, N ×8, Q ×4, P

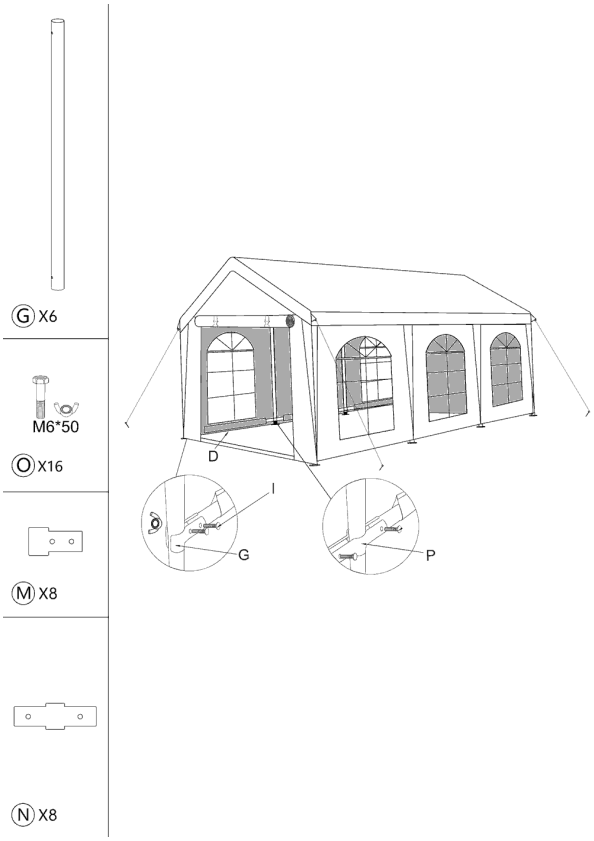

Sidrenje šatora

- **Trava, zemlja:** kroz otvore u svakoj stopi K zabijte klinove P (svaka stopa ima 3 otvora). Klinove zabijte do kraja, ukoso od šatora.
- **Beton, popločenje:** stope pričvrstite sidrima R (tipla + vijak) u izbušene rupe. Ako bušenje nije moguće, na svaku nogu stavite uteg – vreće s pijeskom ili vodom ili čelične utege iz BRIMO dodatne opreme.
- **Kutna užad:** 4 užeta Q privežite za kutove krova, vodite ih ukoso prema van u smjeru dijagonale i usidrite klinovima P. Užad ravnomjerno zategnite.
- Prije zabijanja klinova ili bušenja provjerite da ispod površine nema kabela ni cijevi. Klinove i užad označite – postoji opasnost od spoticanja.



Stopa noge s otvorima za klinove ili sidra

Produljenje šatora – 12, 18, 24 m…

BRIMO party šatore iste širine možete spajati spojnicom za party šatore (pronaći ćete je na webu među BRIMO dodatnom opremom). Za svakih daljnjih 6 m duljine trebate 1 šator iste širine i 1 spojnicu. Šatori pritom ostaju samostalni – u bilo kojem trenutku ih možete ponovno koristiti i odvojeno.

Prednji zid V možete potpuno ukloniti – otkriva se cijela prednja strana uključujući zabat (krovište) krova i u gornjem dijelu nema nikakve prepreke. Zahvaljujući tome spojeni šatori nastavljaju se jedan na drugi kao jedan neprekinuti prostor.

Duljina	Šatori 5 × 6 m	Spojnice	Sjedenje (oko)
5 × 6 m	1	0	30 osoba
5 × 12 m	2	1	60 osoba
5 × 18 m	3	2	90 osoba
5 × 24 m	4	3	120 osoba
5 × 30 m	5	4	150 osoba

Demontaža i skladištenje

- Šator demontirajte obrnutim redoslijedom: užad i klinovi, ukrućenja zidova, prag, zidovi, zatim spustite krov (ravnomjerno, u 4 osobe), uklonite noge, ceradu i rastavite krovnu konstrukciju.
- Cerade slažite samo suhe i čiste. Ako morate pakirati mokre cerade, raspakirajte ih i osušite u roku od 24 sata – inače prijeti plijesan.

- PVC prozore ne savijajte oštro, osobito na hladnoći – mogu puknuti. Zidove radije smotajte.
- Sitne dijelove (vijke, pločice, gumice, klinove) spremite zajedno u vrećicu kako se ne bi izgubili.
- Skladištite na suhom, izvan dosega glodavaca i izravnog sunca.

Održavanje

- PVC cerade čistite vodom, mekom četkom i blagim deterdžentom. Ne koristite otapala, razrjeđivače ni visokotlačni perač.
- Prije svake uporabe provjerite cijevi, spojeve i vijke. Oštećene dijelove zamijenite – BRIMO rezervni dijelovi dostupni su 10 godina.
- Za pitanja nas kontaktirajte putem www.brimo.eu.

⚠ Sigurnosna upozorenja

- **Šator nije namijenjen za trajno natkrivanje.** To je mobilni šator za događanja – ne ostavljajte ga postavljenog dugoročno, cijelu godinu ni bez nadzora, iako je njegov vijek trajanja zahvaljujući čeličnom okviru i PVC ceradama višestruko dulji nego kod sklopivih šatora.
- **Vjetar i oluja:** pri jakom ili udarnom vjetru i pri upozorenju na oluju skinite zidove i cerade, a po potrebi i cijeli šator. Šator nije namijenjen za jak udarni vjetar.
- **Snijeg:** krov nije dimenzioniran za opterećenje snijegom. Snijeg odmah uklonite ili šator rastavite.
- **Voda na krovu:** nikada ne dopustite da se na krovu skuplja voda. Nakupljenu vodu odmah uklonite odozdo mekanim predmetom.
- **Zategnutost cerade:** krovnu ceradu uvijek potpuno zategnite gumicama W, bez progiba i nabora, kako bi voda otjecala. Zategnutost tijekom uporabe redovito provjeravajte.
- **Sidrenje:** šator uvijek usidrite – svaku stopu i 4 kutna užeta. Neusidreni šator može se prevrnuti ili odletjeti.
- **Bez nadzora:** ne ostavljajte šator bez nadzora, osobito preko noći i pri nepovoljnoj vremenskoj prognozi.
- **Vatra i toplina:** u šatoru ni u njegovoj blizini ne koristite otvorenu vatru, roštilje, plinske grijalice ni druge izvore topline.
- **Električni vodovi:** šator ne postavljajte ispod električnih vodova ni u njihovoj blizini.
- **Vrijeme pri montaži:** montažu izvodite po povoljnom vremenu, idealno bez vjetra. Pri podizanju krova s ceradom (koraci 6–8) šator nije usidren i postoji opasnost da vjetar puhne ispod njega – pridržavanje osobama možda neće biti dovoljno. Ako puše vjetar, najprije postavite i usidrite cijeli okvir, a krovnu ceradu stavite tek nakon toga.
- **Montaža:** montirajte u 2–4 osobe, u radnim rukavicama. Pri podizanju krova pazite na ravnomjerno podizanje i na prste u spojevima.
- Ne vješajte teške predmete na okvir, ne penjite se na konstrukciju i ne koristite oštećene dijelove. Koristite samo originalne BRIMO dijelove.
- Djeca tijekom montaže i demontaže ne smiju biti u blizini šatora.

Jamstvo ne pokriva štetu uzrokovanu vjetrom, snijegom, nakupljenom vodom, nedovoljnim sidrenjem ili nepridržavanjem ovih uputa.