Party šator 5 × 12 m

2 šatora 5 × 6 m + spojnica – upute za montažu i uporabu



Dimenzije	5 × 12 m (60 m²)
Visina bočnog zida	2 m
Okvir	čelične cijevi Ø 38 mm, spojevi 42 mm, bijela plastifikacija
Cerade	obostrani PVC 500 g/m², zavareni šavovi, vodootporne, UV otporne
Zidovi	12 bočnih zidova s prozorom (širina 2 m), 4 prednja zida s ulazom visine 2,1 m
Kapacitet	oko 60 osoba za sjedenje (pivske garniture)
Montaža	2–4 osobe, jedan šator oko 40 minuta (pri ponovljenom postavljanju brže)
Jamstvo	5 godina za potrošača, rezervni dijelovi dostupni 10 godina

Kako funkcionira

Komplet 5 × 12 m čine **2 punovrijedna šatora 5 × 6 m uključujući prednje zidove** i **spojnica** koja ih spaja u jednu cjelinu. Svaki šator možete koristiti i samostalno – ovisno o događanju postavite jedan veliki šator od 12 m ili dva zasebna šatora. Dodatnim šatorom i spojnicom produljujete šator na 18, 24 m itd.

Postupak ukratko

- **Dio A:** postavite prvi šator s krovnom ceradom (koraci 1–8).
- **Dio B:** postavite drugi šator neposredno iza prvog – na strani spoja bez stopa.
- **Dio C:** spojite šatore spojnicom (koraci C1–C4).
- **Dio D:** na oba šatora dovršite zidove, prag, ukrućenja i užad (koraci 9–11).
- **Sidrenje, produljenje, demontaža i sigurnosna upozorenja** – na kraju uputa.

⚠ **Prije montaže pročitajte sigurnosna upozorenja na kraju uputa.**

Sadržaj pakiranja

- **2× šator 5 × 6 m** – svaki šator sadrži kompletan set dijelova prema tablici u nastavku (uključujući 2 prednja zida).
- **1× spojnica za party šatore** – dijelovi spojnice A–G (pozor, slova spojnice nisu ista kao slova dijelova šatora).

Dijelovi jednog šatora 5 × 6 m (u pakiranju 2×)

Dio	Naziv	Dimenzija / materijal	kom
A	Krovna greda	Ø 38 mm, 1873 mm	8
A1	Nastavak grede	Ø 38 mm, 760 mm	8
B	Uzdužna krovna šipka	Ø 38 mm, 1873 mm	9
C	Noga (stup)	Ø 38 mm, 1920 mm	8
D	Kutni spoj (koljeno) – krajnji zabati		6
E	Spoj s odvojkom – srednji zabati		6
F	Prečka zabata	Ø 38 mm, 1066 mm	4
G	Dijagonalno ukrućenje	Ø 32 mm, 1920 mm	12
H	Lomljeni spoj grede		8
I	Kratka potpora	Ø 38 mm, 880 mm	4
J	Spoj noge s odvojkom		8
K	Stopa noge (3 otvora za sidrenje)		8
L	Vijak s maticom		12
M	Mala spojna pločica		16
N	Velika spojna pločica		16
O	Vijak M6×50 s maticom		34
P	Klin za zemlju		28
Q	Sidreno uže		4
R	Sidro za beton (tipla + vijak)		24
S	Ključ		2
T	Krovna cerada	PVC 500 g/m²	1
U	Bočni zid s prozorom	PVC 500 g/m², širina 2 m	6
V	Prednji zid s ulazom	PVC 500 g/m²	2
W	Gumica s kuglicom		62
X	Šipka praga	Ø 32 mm, 1920 mm	4
Y	Spojni komad praga	Ø 32 mm, 1330 mm	2

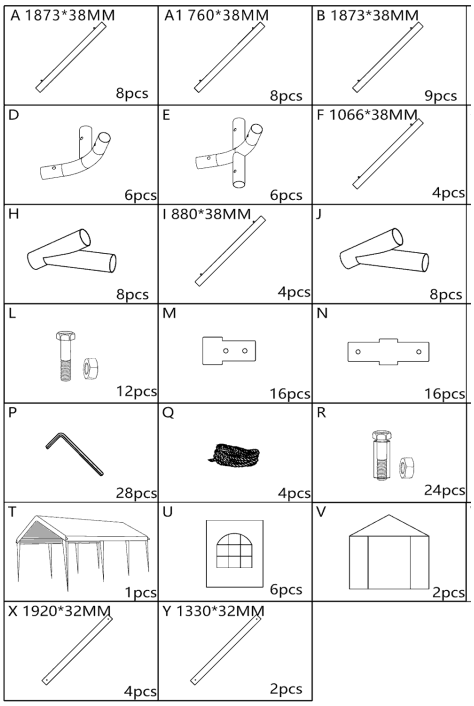

Dijelovi šatora prema proizvođaču

Dijelovi spojnice (u pakiranju 1×)

Dio	Naziv	kom
A	Dvostruka stopa	2
B	Spojna cijev s otvorima	2
C	Vijak s maticom	4
D	Spojna traka (PVC) s užadi	1
E	Ključ	2
F	Zatezna stezaljka	4
G	Kuka „S“	4

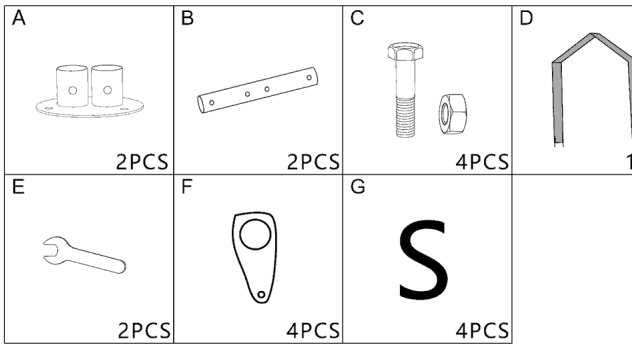

Prije montaže

- Odaberite ravno, čvrsto mjesto bez prepreka – za šator duljine 12 m s barem 1 m slobodnog prostora okolo. Iznad mjesta ne smiju biti električni vodovi ni grane.
- Trebate 2–4 osobe, radne rukavice i priloženi ključ. Za sidrenje čekić (na betonu bušilicu).
- Dijelove rasporedite po tlu prema slovima – montaža je tada brza. Jedan šator postavit ćete za približno 40 minuta.
- Montažu izvodite po povoljnom vremenu – idealno bez vjetra, bez kiše i ne po mraku. Ako puše vjetar, najprije postavite i usidrite cijeli okvir, a krovnu ceradu stavite tek nakon toga.



Dijelovi šatora pripremljeni za montažu

Dio A – prvi šator 5 × 6 m

Prvi šator postavite prema koracima 1–8. Zidove, prag i užad (koraci 9–11) dovršit ćete tek nakon spajanja šatora.

1 Korak 1 – Sastavljanje zabata

Krovnu konstrukciju sastavljajte na tlu. Na šipku A nataknite nastavak A1, a na njegov kraj lomljeni spoj H. Pripremite dvije grede, spojite ih gore sljemenskim spojem D i između oba spoja H umetnite prečku F. Nastaje trokutasti zabat.

Dijelovi: A ×2, A1 ×2, D ×1, H ×2, F ×1 (za jedan zabat)

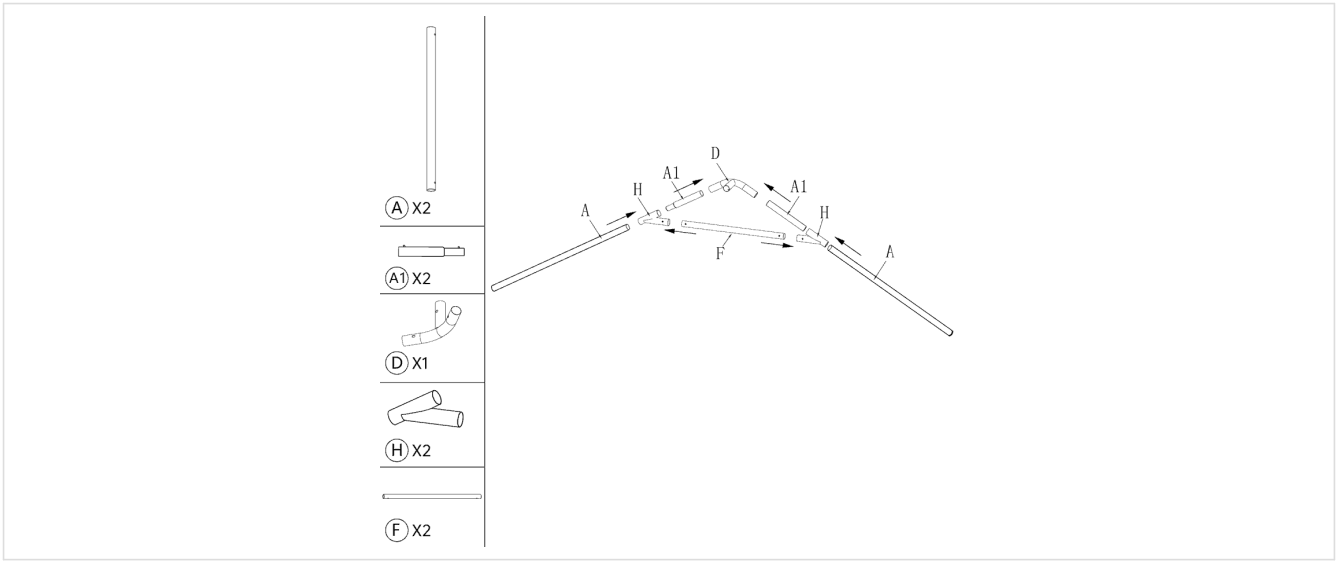

2 Korak 2 – Kutovi krajnjeg zabata

Na donje krajeve obiju greda nataknite kutne spojeve D. Tako sastavite **2 krajnja zabata** (spojevi D). Na isti način sastavite **2 srednja zabata**, koji umjesto D imaju spojeve s odvojkom E (sljeme i oba kuta).

Dijelovi: D ×2 po krajnjem zabatu; srednji zabati: E ×3 po zabatu

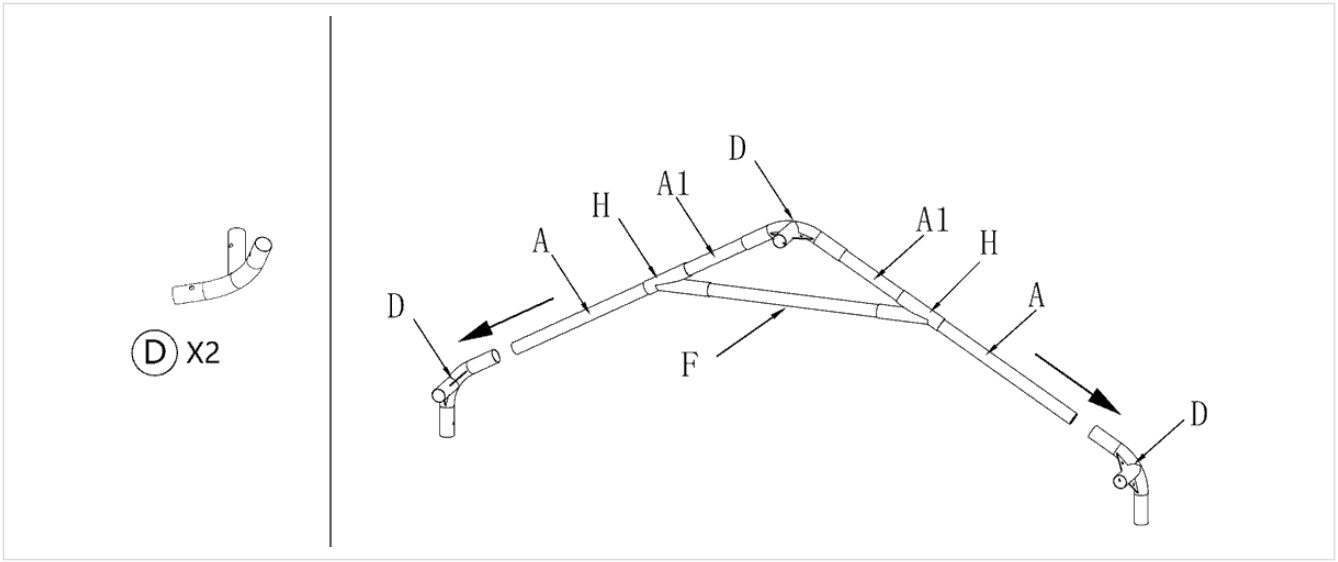

3 Korak 3 – Spajanje prvih zabata

Krajnji i srednji zabat postavite jedan pored drugog i spojite ih trima uzdužnim šipkama B – jednom u sljemenu i dvjema u kutovima (strehama).

Dijelovi: B ×3, E ×3

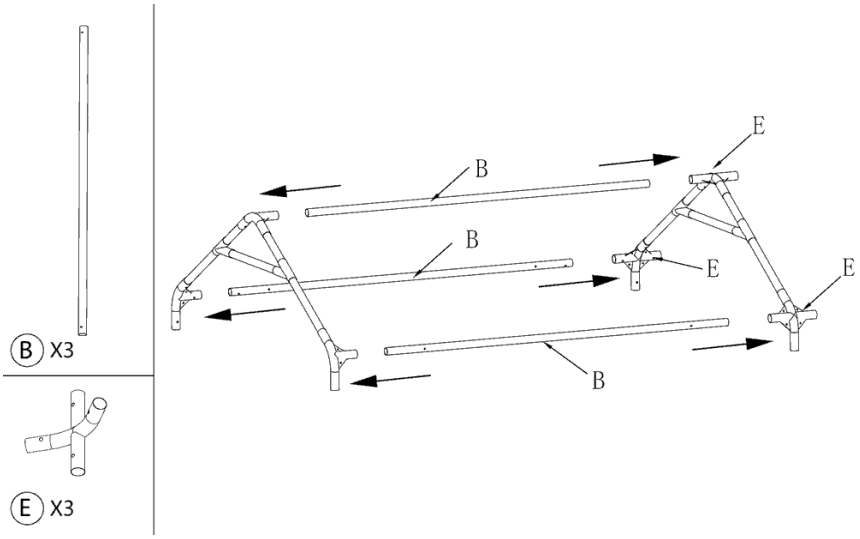

4 Korak 4 – Cijela krovna konstrukcija

Na isti način priključite drugi srednji zabat i na kraju drugi krajnji zabat. Nastaje cijela krovna konstrukcija duljine 6 m i širine 5 m, koja za sada leži na tlu.

Dijelovi: B ×6

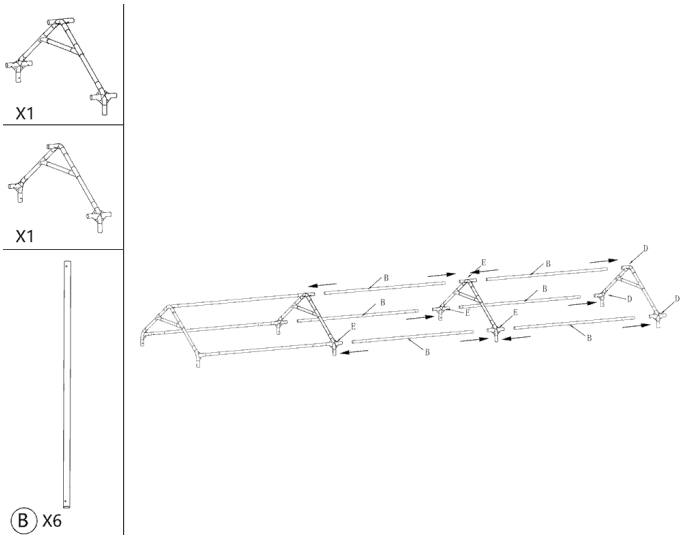

5 Korak 5 – Krovna ukrućenja

U krovna polja montirajte dijagonalna ukrućenja G prema slici. Krajeve ukrućenja pričvrstite spojnim pločicama M i N i vijcima O (M6×50). Vijke pritegnite ključem S.

Dijelovi: G ×6, O ×16, M ×8, N ×8

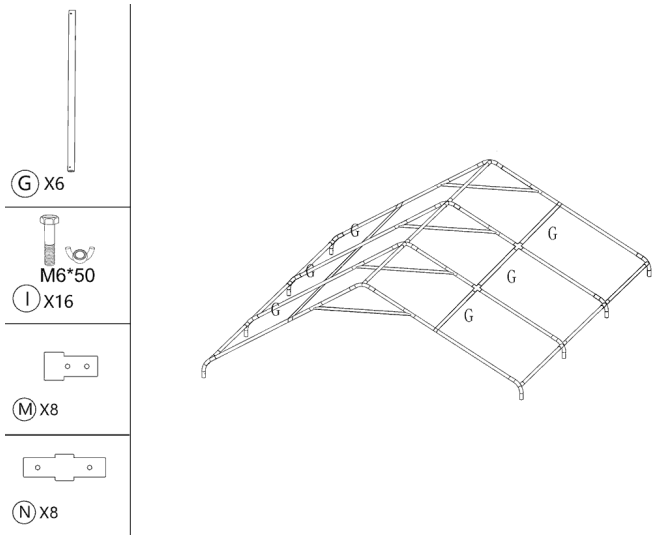

6 Korak 6 – Krovna cerada

Krovnu ceradu T prebacite preko krovne konstrukcije koja leži na tlu tako da čela i kutovi cerade sjednu na kutove konstrukcije. Ceradu za sada samo labavo pričvrstite – potpuno ćete je zategnuti nakon postavljanja šatora.

Dijelovi: T ×1

⚠ **Pozor:** U ovom koraku provjerite da vlada **potpuno bezvjetrje**. Krov s ceradom još nije usidren i pri postavljanju nogu postoji opasnost da vjetar puhne ispod njega i podigne ga – pridržavanje osobama možda neće biti dovoljno. Krov s okvirom tijekom postavljanja nogu stalno držite pod kontrolom. **Ako puše vjetar**, najprije postavite cijeli okvir bez cerade (koraci 7 i 8), usidrite ga i krovnu ceradu stavite tek nakon toga. Manje je udobno, ali je sigurno.

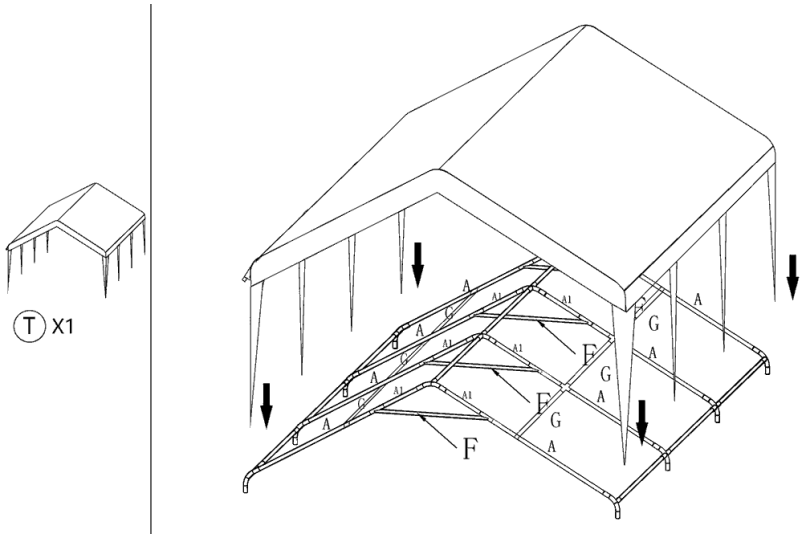

7 Korak 7 – Priprema nogu

Na donji kraj svake noge C nataknite stopu K i osigurajte je vijkom L. Pripremite svih 8 nogu.

Dijelovi: C ×8, K ×8, L ×8

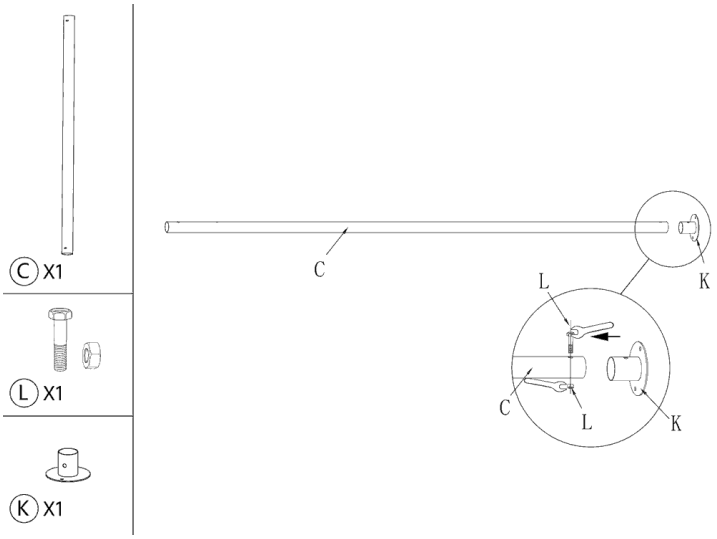

8 Korak 8 – Postavljanje i sidrenje

Krov podignite na jednoj uzdužnoj strani i u spojeve D i E umetnite noge C, zatim isto na drugoj strani. Podižite ravnomjerno, idealno u 4 osobe. Na noge nataknite spojeve J i u kutovima dodajte kratke potpore I. **Odmah nakon postavljanja usidrite šator** – kroz otvore u stopama K zabijte klinove P (na betonu koristite sidra R).

Dijelovi: C ×8, J ×8, I ×4, P (ili R)

⚠ **Pozor:** Dok nisu postavljene sve noge i šator nije usidren, krov stalno držite pod kontrolom. Pri vjetru postoji opasnost da vjetar puhne ispod krova – vidi korak 6.

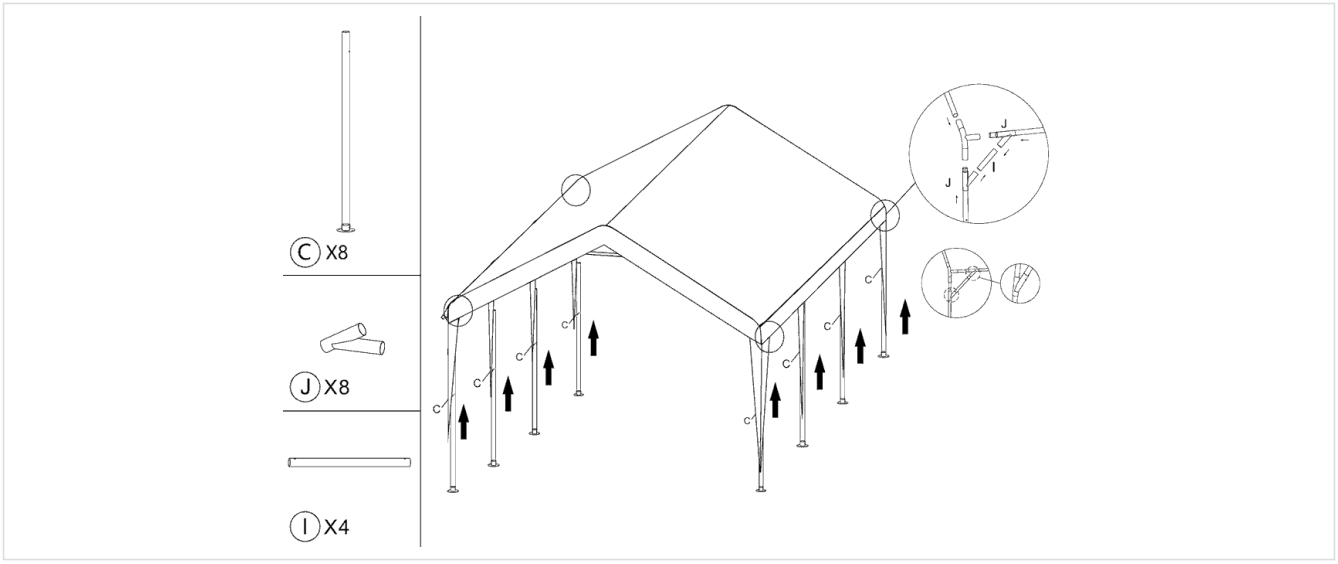

Dio B – drugi šator

Drugi šator postavite na isti način (koraci 1–8) neposredno iza prvog šatora, u istoj liniji, tako da noge obaju šatora na strani spoja stoje tik jedna uz drugu. Pridržavajte se sljedećih razlika:

- **Na strani spoja ne stavljajte stope K** – noge obaju šatora stajat će u dvostrukim stopama spojnice (korak C1). Te noge usidrit ćete tek nakon spajanja.
- **Na strani spoja ne vješaju se prednji zidovi V** ni prag X/Y – odložite ih, koristit ćete ih kada šatore budete koristili zasebno. Bez prednjih zidova otkrivena je cijela prednja strana uključujući zabat (krovište) krova i u gornjem dijelu nema nikakve prepreke – oba šatora tako čine jedan neprekinuti prostor.
- Oba šatora imaju istu visinu – provjerite jesu li krovovi u istoj ravnini i stoje li šatori ravno jedan iza drugog.
- I kod drugog šatora vrijedi upozorenje iz koraka 6 – krov s ceradom podižite samo kada nema vjetra.

Dio C – spajanje šatora spojnicom

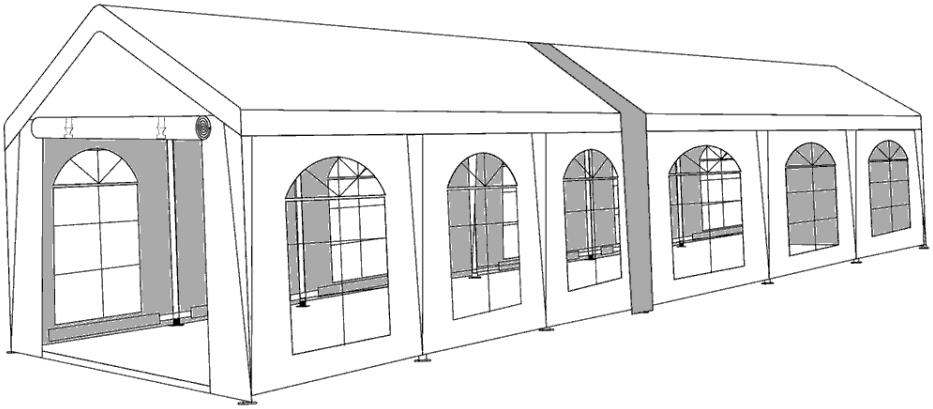

Dva šatora spojena u duljinu od 12 m

C1 Korak C1 – Dvostruke stope

Na strani spoja podignite noge obaju šatora i umetnite ih u dvostruku stopu A (spojnica). Noge moraju čvrsto sjediti u otvorima stope. Isto postupite na drugoj bočnoj strani šatora.

Dijelovi: spojnica A ×2

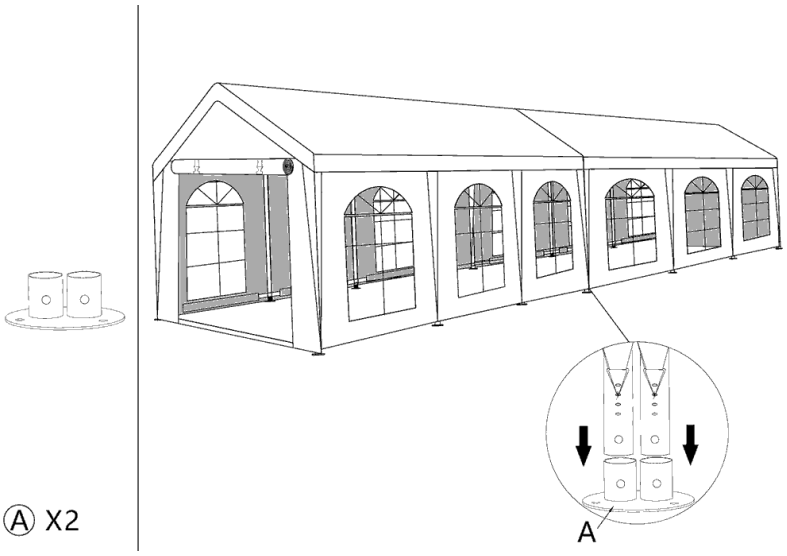

C2 Korak C2 – Spojne cijevi

Uz donji dio obiju nogu u dvostrukoj stopi prislonite spojnu cijev B tako da se otvori poklapaju. Kroz cijev B, stopu i nogu provucite vijke C, stavite matice i čvrsto ih pritegnite ključevima E. Ponovite kod druge dvostruke stope na suprotnoj strani šatora.

Dijelovi: spojnica B ×2, C ×4, E ×2

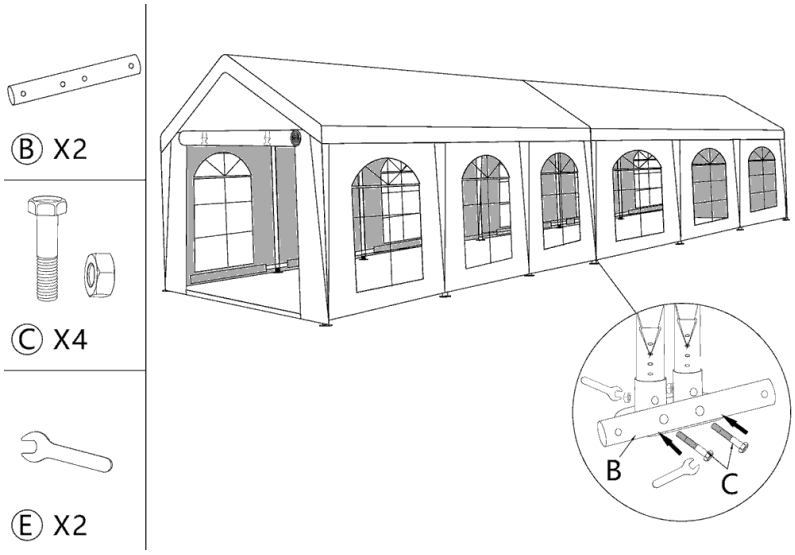

Nakon spajanja okvira **usidrite dvostruke stope spojnice** (klinovi P ili sidra R).

C3 Korak C3 – Spojna traka

Spojnu traku D prebacite preko krovova obaju šatora na mjestu spoja. Traka mora prekrivati procjep cijelom duljinom krova i s obiju strana visjeti sve do dolje.

Dijelovi: spojnica D ×1

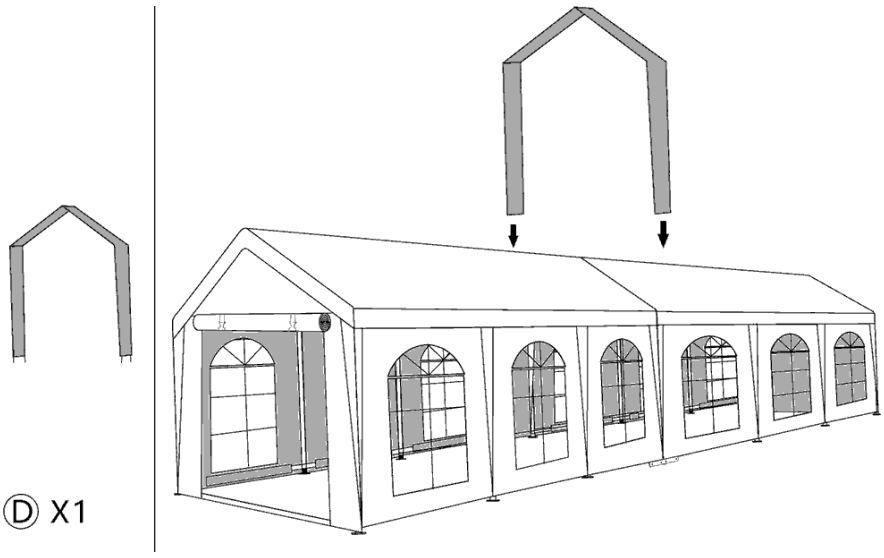

C4

Korak C4 – Zatezanje trake

Užad na donjem kraju trake provucite kroz zatezne stezaljke F. U stezaljku zakačite jedan kraj kuke G, drugi kraj u otvor na spojnoj cijevi B i traku čvrsto zategnite prema dolje. Nastaje vodonepropusni spoj bez propuha.

Dijelovi: spojnica F ×4, G ×4

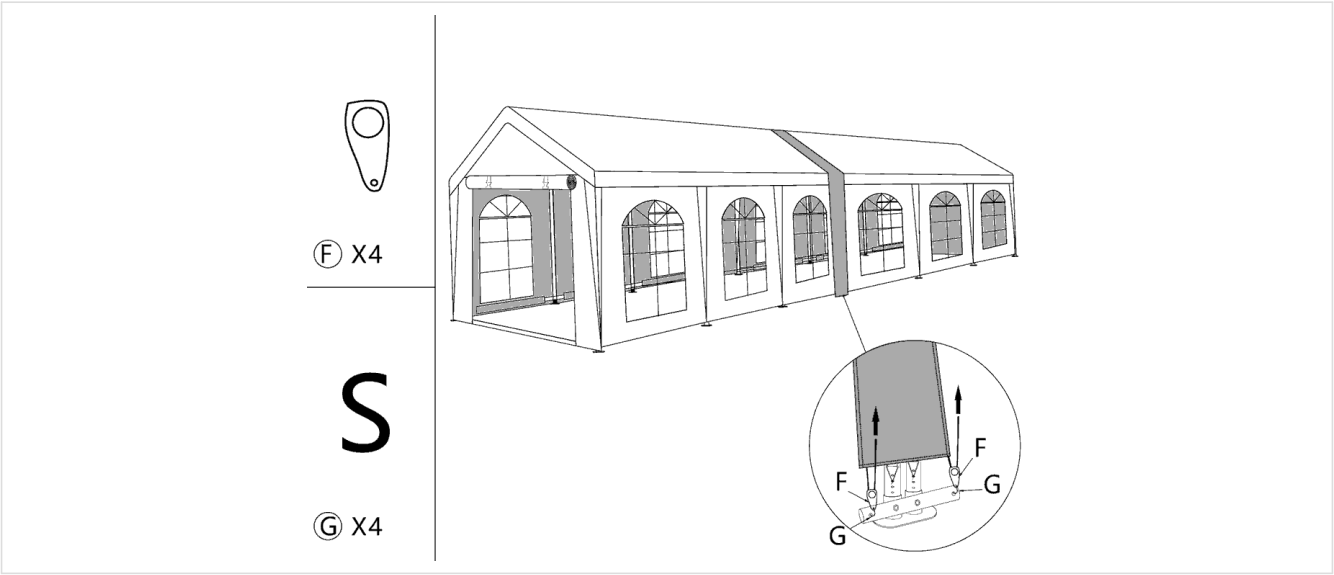

Dio D – dovršetak obaju šatora

Na oba šatora dovršite korake 9–11. Prednje zidove i prag stavljajte samo na vanjska čela.

9 Korak 9 – Zidovi

Bočne zidove U (6 kom) i prednje zidove V (2 kom) objesite na okvir i pričvrstite gumicama W s kuglicom – gumicu provucite kroz ušicu na zidu, omotajte oko šipke i osigurajte kuglicom. Susjedne zidove spojite patentnim zatvaračima.

Dijelovi: U ×6, V ×2, W

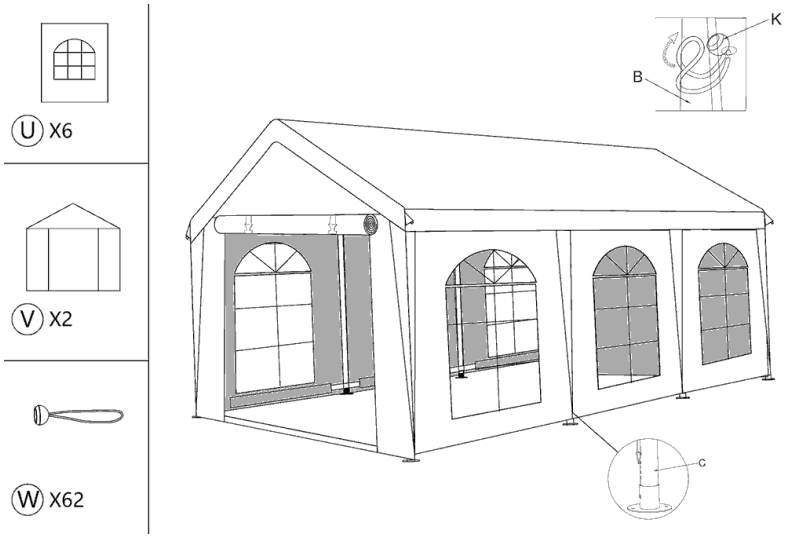

10 Korak 10 – Prag prednjih zidova

Na prednjim stranama spojite šipke praga redoslijedom X + Y + X i pričvrstite ih vijcima L za donje krajeve nogu. Prag drži donji rub prednjeg zida ravnim.

Dijelovi: X ×4, Y ×2, L ×4

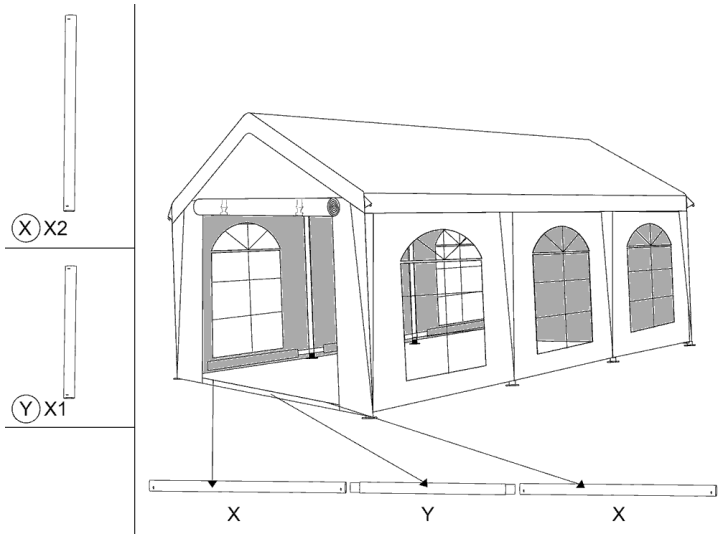

11 Korak 11 – Ukrućenja zidova, užad i zatezanje

U kutove bočnih strana montirajte preostala dijagonalna ukrućenja G s pločicama M, N i vijcima O. Kutove krova usidrite užadima Q i klinovima P. Na kraju gumicama W **potpuno zategnite krovnu ceradu** – bez progiba i nabora, kako bi voda otjecala – i provjerite sva sidrenja.

Dijelovi: G ×6, O ×16, M ×8, N ×8, Q ×4, P

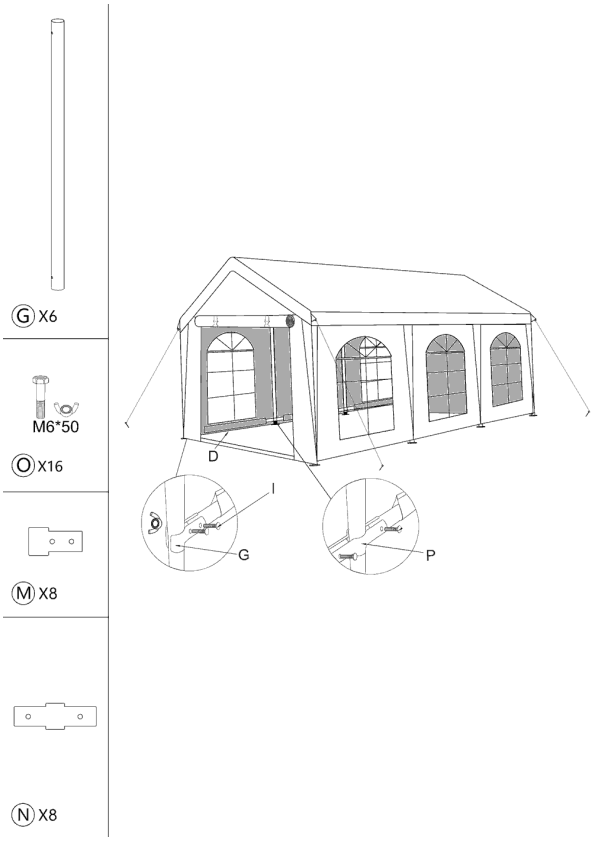

Sidrenje šatora

- **Trava, zemlja:** kroz otvore u svakoj stopi K zabijte klinove P (svaka stopa ima 3 otvora). Klinove zabijte do kraja, ukoso od šatora.
- **Beton, popločenje:** stope pričvrstite sidrima R (tipla + vijak) u izbušene rupe. Ako bušenje nije moguće, na svaku nogu stavite uteg – vreće s pijeskom ili vodom ili čelične utege iz BRIMO dodatne opreme.
- **Kutna užad:** 4 užeta Q privežite za kutove krova, vodite ih ukoso prema van u smjeru dijagonale i usidrite klinovima P. Užad ravnomjerno zategnite.
- Prije zabijanja klinova ili bušenja provjerite da ispod površine nema kabela ni cijevi. Klinove i užad označite – postoji opasnost od spoticanja.



Stopa noge s otvorima za klinove ili sidra

Kod šatora od 12 m usidrite **sve stope obaju šatora** uključujući dvostruke stope spojnice i 4 kutna užeta na vanjskim kutovima.

Produljenje šatora – 12, 18, 24 m…

Dodatnim šatorom iste širine i dodatnom spojnicom možete šator produljiti za još 6 m – na 18 m, 24 m itd. Novi šator postavite iza posljednjeg šatora i spojite ga isto kao u dijelu C.

Prednji zid V možete potpuno ukloniti – otkriva se cijela prednja strana uključujući zabat (krovište) krova i u gornjem dijelu nema nikakve prepreke. Zahvaljujući tome spojeni šatori nastavljaju se jedan na drugi kao jedan neprekinuti prostor.

Duljina	Šatori 5 × 6 m	Spojnice	Sjedenje (oko)
5 × 6 m	1	0	30 osoba
5 × 12 m	2	1	60 osoba
5 × 18 m	3	2	90 osoba
5 × 24 m	4	3	120 osoba
5 × 30 m	5	4	150 osoba

Samostalna uporaba: nakon demontaže spojnice (koraci C4 → C1) dovoljno je na noge staviti stope K, objesiti prednje zidove V i prag – i imate dva zasebna šatora.

Demontaža i skladištenje

- Šator demontirajte obrnutim redoslijedom: užad i klinovi, ukrućenja zidova, prag, zidovi, zatim spustite krov (ravnomjerno, u 4 osobe), uklonite noge, ceradu i rastavite krovnu konstrukciju.
- Cerade slažite samo suhe i čiste. Ako morate pakirati mokre cerade, raspakirajte ih i osušite u roku od 24 sata – inače prijeti plijesan.
- PVC prozore ne savijajte oštro, osobito na hladnoći – mogu puknuti. Zidove radije smotajte.
- Sitne dijelove (vijke, pločice, gumice, klinove) spremite zajedno u vrećicu kako se ne bi izgubili.
- Skladištite na suhom, izvan dosega glodavaca i izravnog sunca.

Održavanje

- PVC cerade čistite vodom, mekom četkom i blagim deterdžentom. Ne koristite otapala, razrjeđivače ni visokotlačni perač.
- Prije svake uporabe provjerite cijevi, spojeve i vijke. Oštećene dijelove zamijenite – BRIMO rezervni dijelovi dostupni su 10 godina.
- Za pitanja nas kontaktirajte putem www.brimo.eu.

⚠ Sigurnosna upozorenja

- **Šator nije namijenjen za trajno natkrivanje.** To je mobilni šator za događanja – ne ostavljajte ga postavljenog dugoročno, cijelu godinu ni bez nadzora, iako je njegov vijek trajanja zahvaljujući čeličnom okviru i PVC ceradama višestruko dulji nego kod sklopivih šatora.
- **Vjetar i oluja:** pri jakom ili udarnom vjetru i pri upozorenju na oluju skinite zidove i cerade, a po potrebi i cijeli šator. Šator nije namijenjen za jak udarni vjetar.
- **Snijeg:** krov nije dimenzioniran za opterećenje snijegom. Snijeg odmah uklonite ili šator rastavite.
- **Voda na krovu:** nikada ne dopustite da se na krovu skuplja voda. Nakupljenu vodu odmah uklonite odozdo mekanim predmetom.
- **Zategnutost cerade:** krovnu ceradu uvijek potpuno zategnite gumicama W, bez progiba i nabora, kako bi voda otjecala. Zategnutost tijekom uporabe redovito provjeravajte.
- **Sidrenje:** šator uvijek usidrite – svaku stopu i 4 kutna užeta. Neusidreni šator može se prevrnuti ili odletjeti.
- **Bez nadzora:** ne ostavljajte šator bez nadzora, osobito preko noći i pri nepovoljnoj vremenskoj prognozi.
- **Vatra i toplina:** u šatoru ni u njegovoj blizini ne koristite otvorenu vatru, roštilje, plinske grijalice ni druge izvore topline.
- **Električni vodovi:** šator ne postavljajte ispod električnih vodova ni u njihovoj blizini.
- **Vrijeme pri montaži:** montažu izvodite po povoljnom vremenu, idealno bez vjetra. Pri podizanju krova s ceradom (koraci 6–8) šator nije usidren i postoji opasnost da vjetar puhne ispod njega – pridržavanje osobama možda neće biti dovoljno. Ako puše vjetar, najprije postavite i usidrite cijeli okvir, a krovnu ceradu stavite tek nakon toga.
- **Montaža:** montirajte u 2–4 osobe, u radnim rukavicama. Pri podizanju krova pazite na ravnomjerno podizanje i na prste u spojevima.
- Ne vješajte teške predmete na okvir, ne penjite se na konstrukciju i ne koristite oštećene dijelove. Koristite samo originalne BRIMO dijelove.
- Djeca tijekom montaže i demontaže ne smiju biti u blizini šatora.
- **Spojeni šatori:** svaki šator usidrite zasebno po cijelom obodu – spoj ne zamjenjuje sidrenje. Ne dopustite da se voda ni snijeg skupljaju ni na spojnoj traci.

Jamstvo ne pokriva štetu uzrokovanu vjetrom, snijegom, nakupljenom vodom, nedovoljnim sidrenjem ili nepridržavanjem ovih uputa.